VERRIERE

FICHE TECHNIQUE N°V04 AVRIL 2022

BLOC PORTE - DORMANT SIMPLE

A VUE D'ENSEMBLE

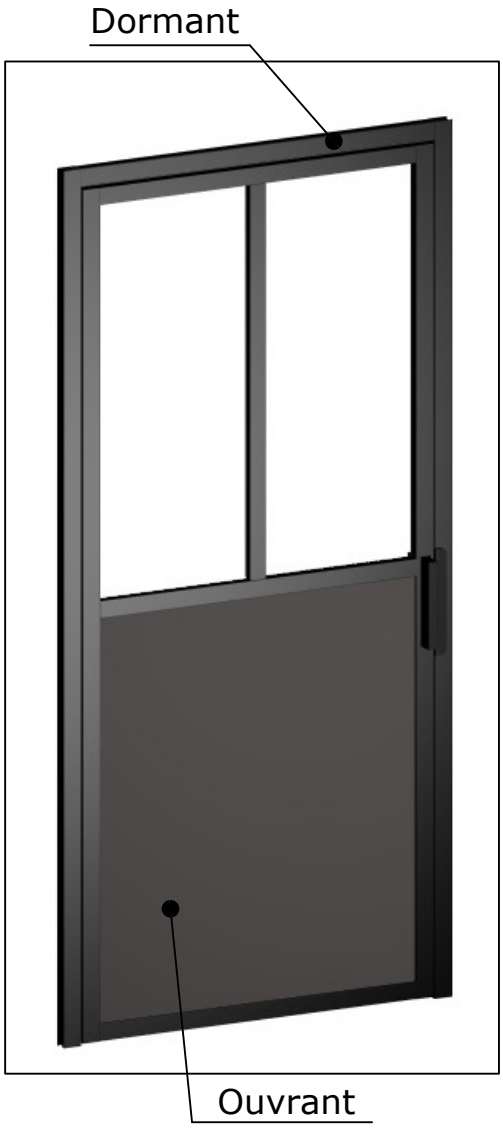

B ELEMENTS CONSTITUTIFS

DORMANT

MONTANTS :

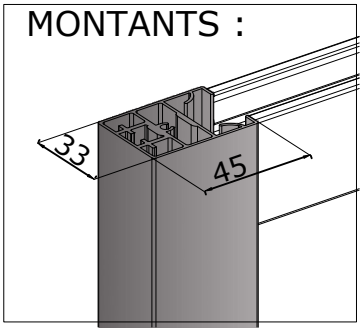

TRAVERSES :

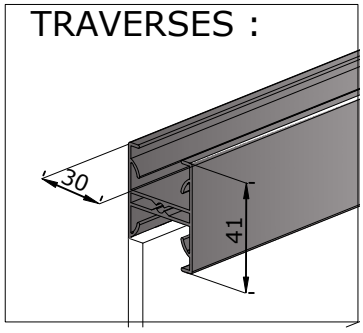

OUVRANT

MONTANTS :

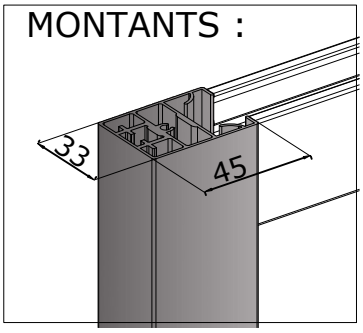

TRAVERSES :

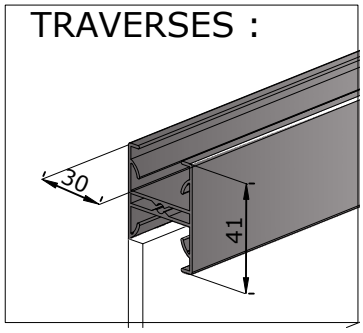

CHARNIERES

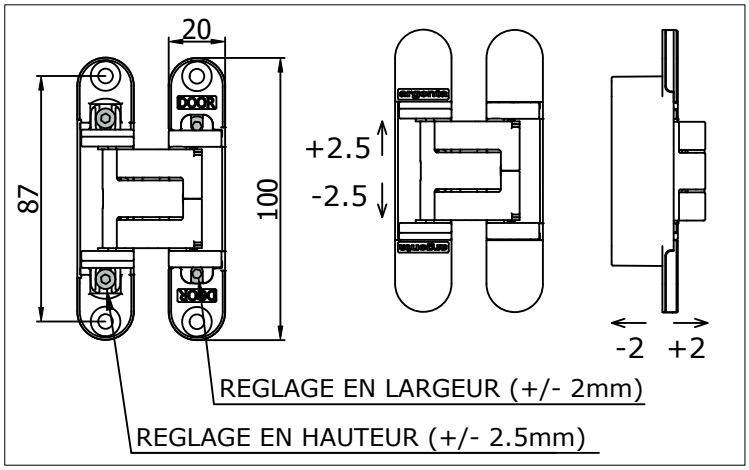

C CARACTERISTIQUES PRINCIPALES

- Angle d'ouverture de 180°
- Réglage simplifié, réalisable par 1 personne (hauteur, largeur).
- Possibilité d'imposte fixe sur le bloc porte
- Hauteur maximum du bloc porte : 2760mm
- Largeur maximum du bloc porte : 1025mm
- 4 Coloris disponibles : Noir mat, Blanc mat, Argent mat, Anthracite sablé
- Vitrage au choix et profils aluminium
- Différents modèles de remplissages disponibles
- TRANSPORT : porte livrée montée et assemblée sur son dormant

D POIGNEES & FERMETURE MAGNETIQUE (à choisir par le client)

POIGNEE AILERON & FERMETURE MAGNETIQUE :

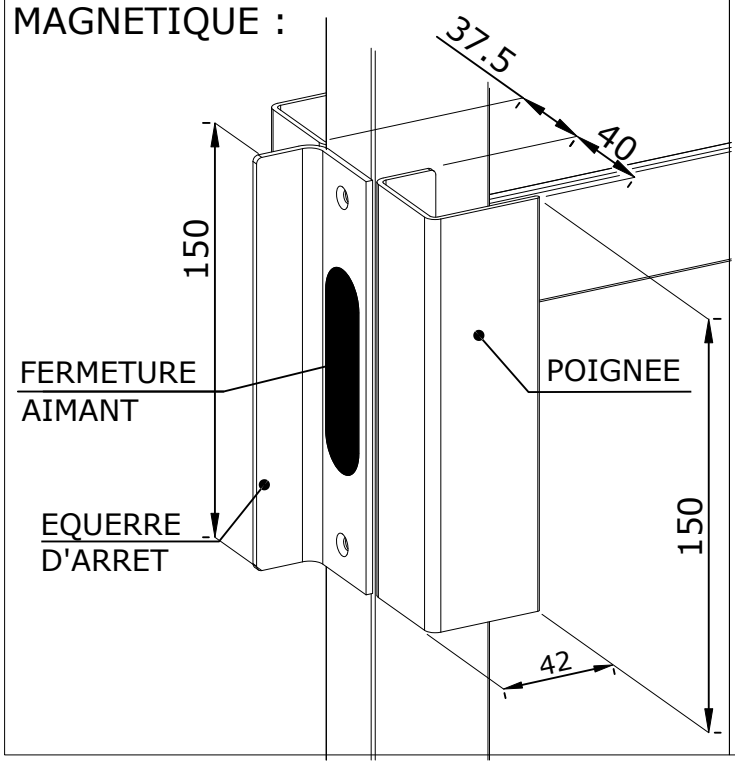

POIGNEE DEPORTEE & FERMETURE MAGNETIQUE :

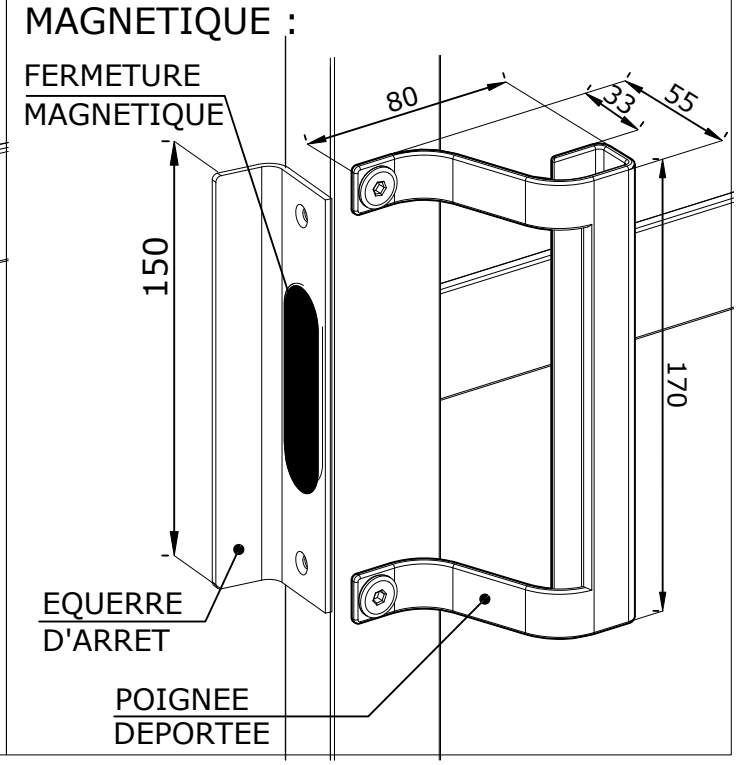

E DONNEES TECHNIQUES

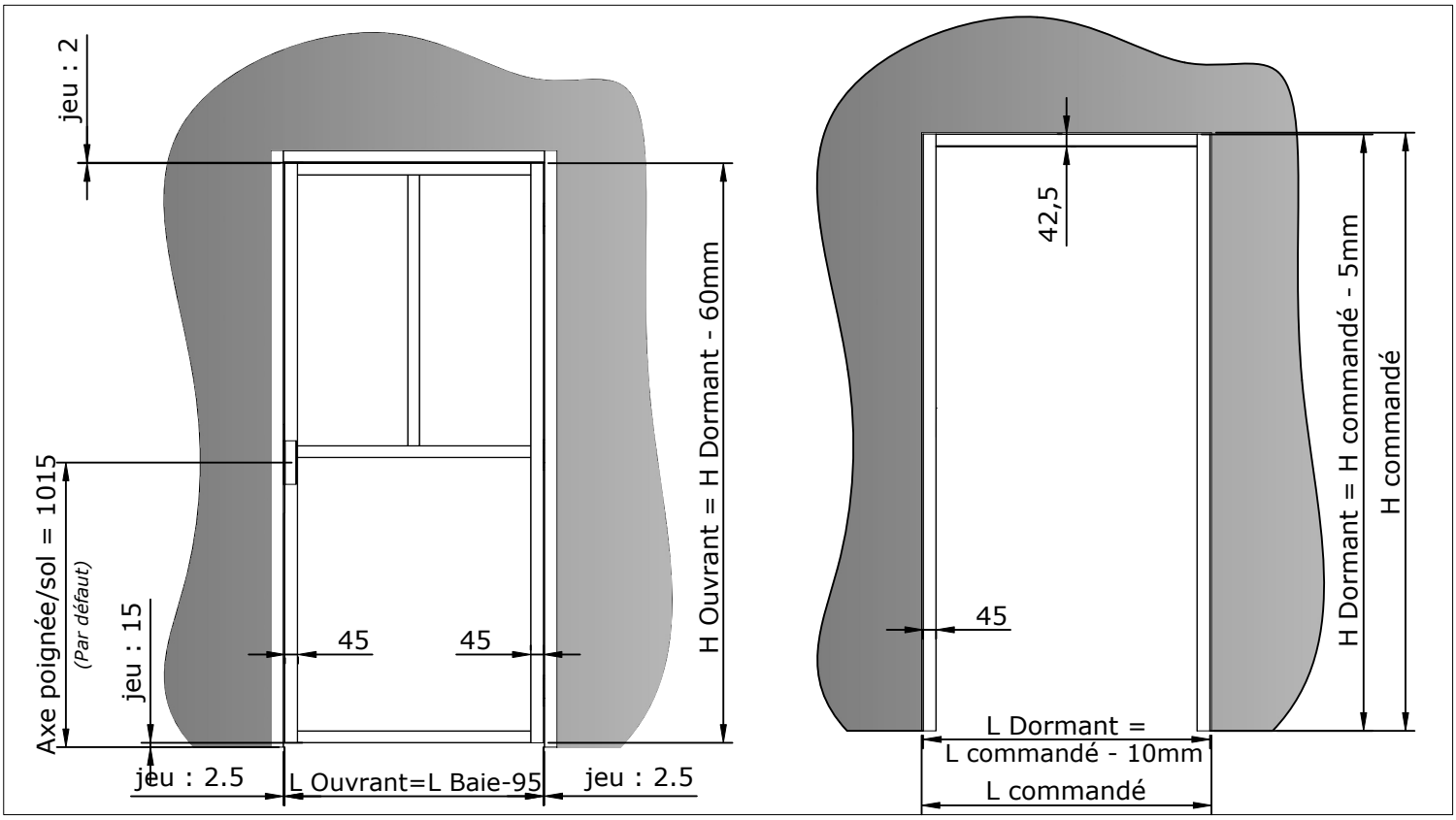

COTES DE PRISES DE COMMANDE (= Cote de résérvation maconnerie)	BLOC PORTE HORS TOUT	COTES OUVRANT	COTES PASSAGE UTILE
H	H - 5mm	H - 65mm	H - 48mm
L	L - 10mm	L - 105mm	L - 100mm

E DONNEES TECHNIQUES - Suite

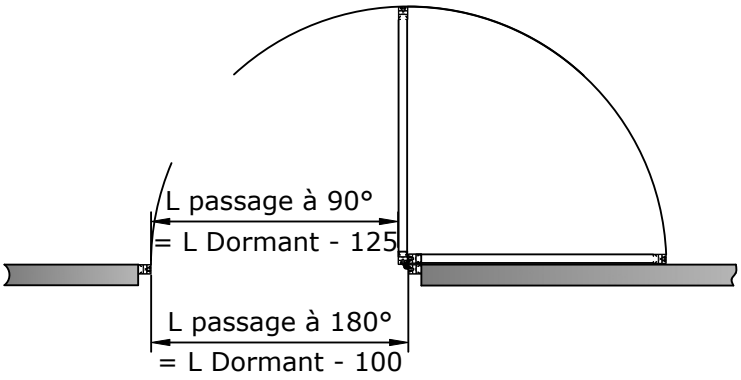

Ouverture à 90°

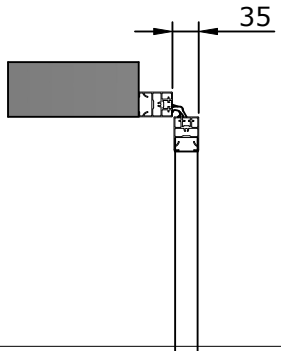

Ouverture à 180°

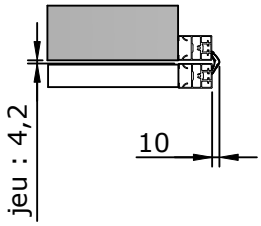

F MODELES DE DORMANTS

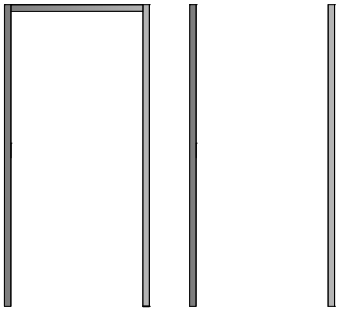

3 COTES
(par défaut)

2 COTES

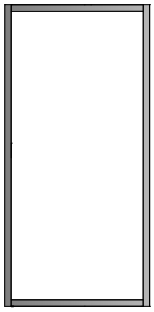

4 COTES

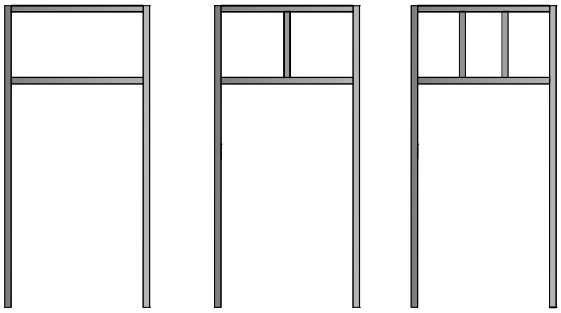

AVEC IMPOSTE

NOTA : Le modèle de l'imposte est coordonné au modèle de l'ouvrant

Dimensions Ouvrant :

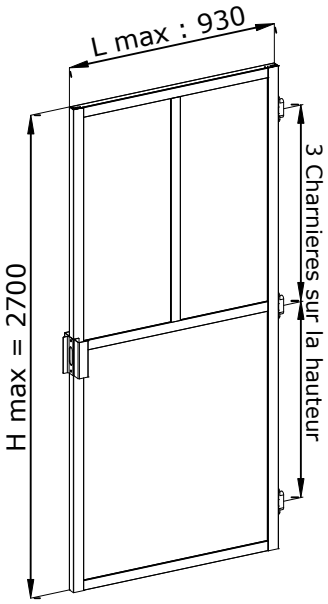

PROFILS

- ALUMINIUM ANODISE OU LAQUE

VITRE

- VITRE FEUILLETEE 33.2 (Ep. 6,8mm)
- VERRE TREMPE
- VERRE ARME

CHARNIERES

- CHARNIERES INVISIBLES DE 100x20 permettant le réglage dans 2 directions :
  - *+/-2.5 en hauteur*
  - *+/-2 en largeur*

3 couleurs de plaques de recouvrements :blanc, gris et noir

QUINCAILLERIE
Fermeture / Ouverture

- FERMETURE MAGNETIQUE
- EQUERRE D'ARRET EQUIPEE DE BUTEES
- POIGNEE TYPE AILERON HAUTEUR 150mm ET LARGEUR 43mm OU POIGNEE DEPORTEE H170 ET LARGEUR 80mm
- JOINT GRIS CLAIR OU GRIS FONCE

PANNEAUX

- PANNEAU E1, 2 FACES MELAMINES, Epaisseur 19mm
- POUR CREATION D'ALLEGE OU D'IMPOSTE
- POSSIBILITE D'IMPOSTE OU D'ALLEGE EN TOLE ACIER LAQUEE

OPTIONS

- SERRURE A LARDER

PENE DORMANT :

- à condamnation
- à cylindre européen

* Uniquement modèle avec allège mini = 1000mm

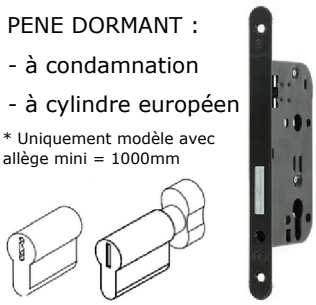

écomobilier | N° REGISTRE FR019580

Coulidoor est enregistré au Registre national des metteurs sur le marché d'éléments d'ameublement sous le numéro FR019580. Ce numéro garantit que Coulidoor, en adhérant à Éco-mobilier, se met en conformité avec les obligations réglementaires qui lui incombent en application de l'article L 541-10-1 10° du Code de l'Environnement.

LE TRI + FACILE BAC DE TRI